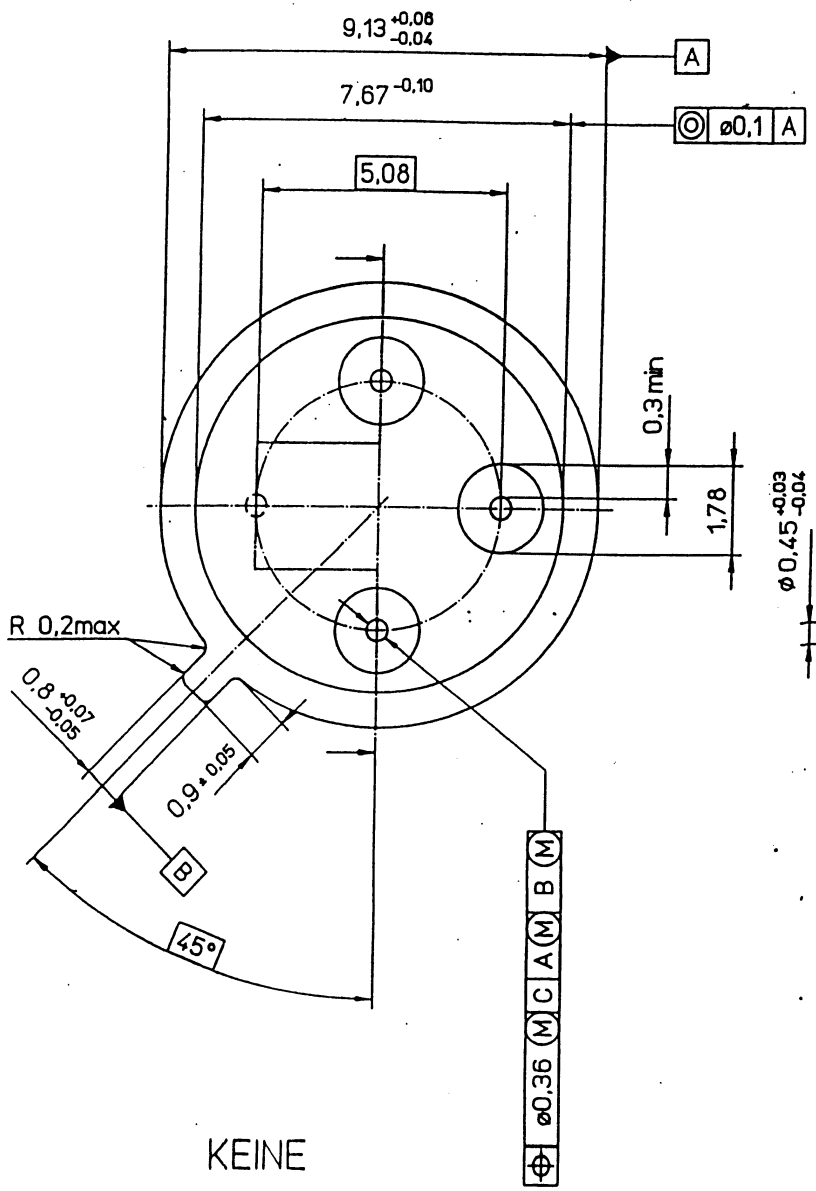

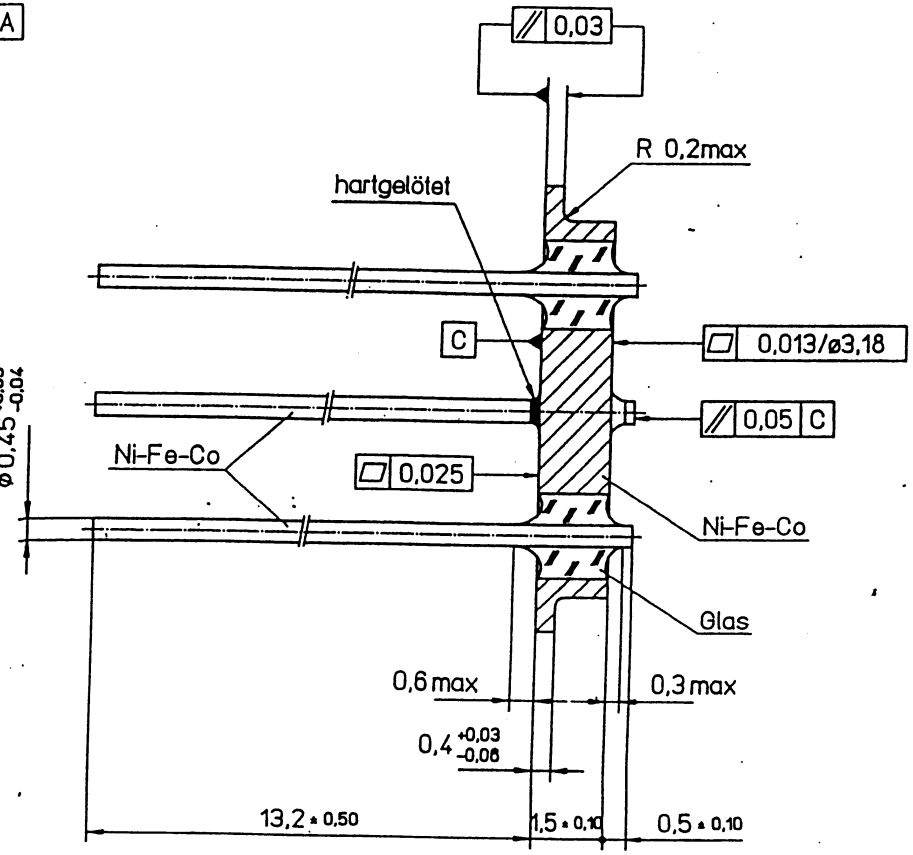

KEINE
PRÜFVORSCHRIFT

				Einheit: mm	Klgr.:	Material:		
				Oberfl.:	Fremdbest.:	Maßstab: 10:1	Gehört Nr:	
					Datum	Name		Ersatz Nr:
				Bearb	880406		ELECTROVAC	Proj. Europ.
				Gepr.				
0	Änderung	Datum	Name	GLDF-TRANSISTOR-T039			D4.212400	
							Blätter: 2	Blatt: 2
K 1	K 2	K 3	K 4	K 5	K 6	K 7	K 8	K 9

HDR Ø3919