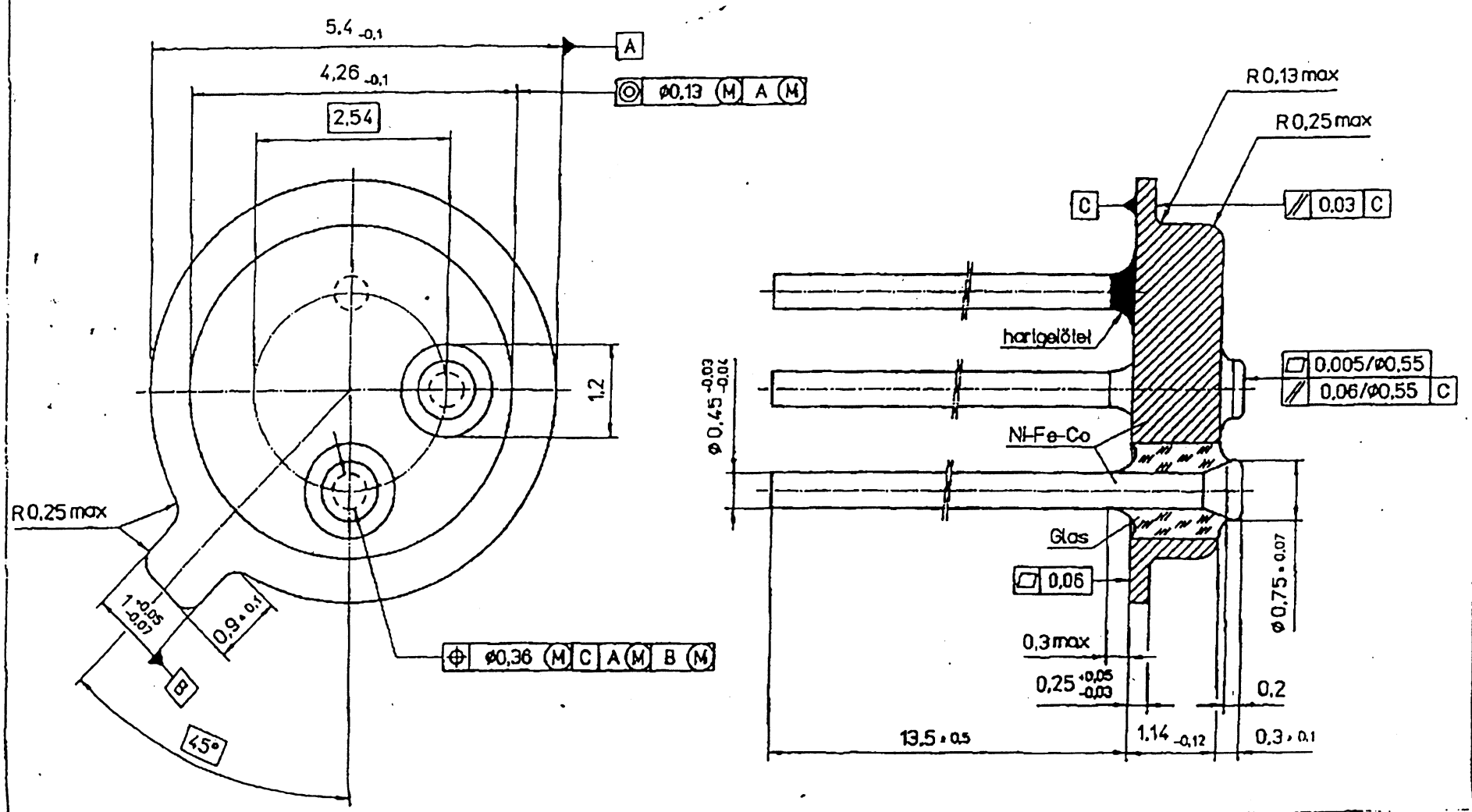

				Fin					
				Gezeichnet		Maßstab 20:1			
				Zeichn.	Datum 891212	Name Reitholder			
				Ersetzt durch					
				Ersetzt für					
				ELECTROVAC					
1	6-0 7803	920106	Reitholder	GLDF-TRANSISTOR-TO46				D4.011310	
0	Änderung	Datum	Name					Blatt 2	Blatt 2
K1	K2	K3	K4	K5	K6	K7	K8	K9	

HDR04616

GESAMT SEITEN 01