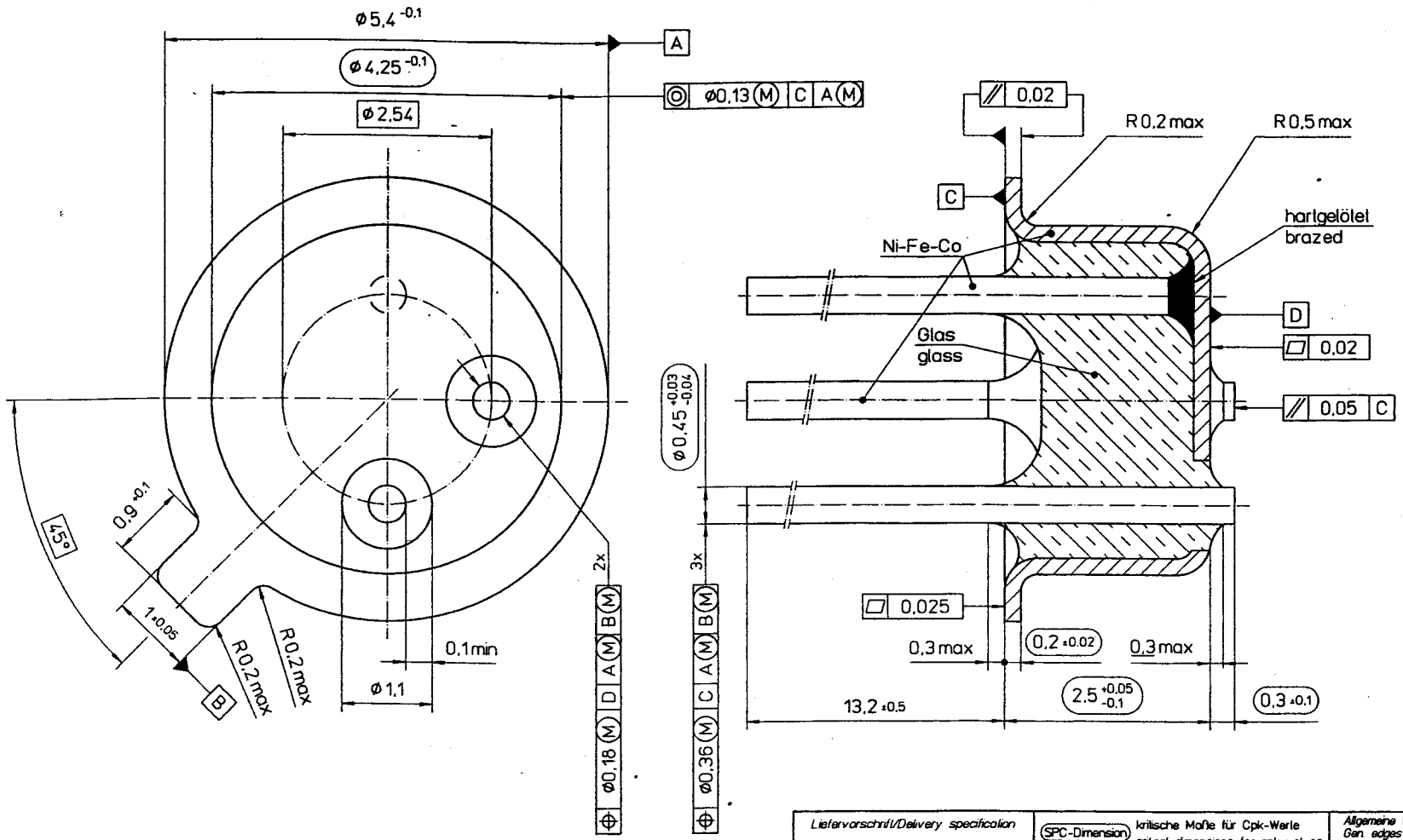

Liefervorschrift/Delivery specification					SPC-Dimension	kritische Maße für Cpk-Werte / critical dimensions for cpk-values		Allgemeine Werkstückkanten DIN 6784 / Gen. edges of working part DIN 6784	
Startbohrungen/Start holes ø1 ø2 ø3 ø4				Ecke freistellen / Free edge		Oberflächenrauheit DIN ISO 1302 / Surface roughness			
Wkzg Nr./Tool N°:				Eins.Nr./Insert N°:			Str.Br./Strip width:		Vorsch./Feed:
				Einheit/Unit: mm	Dimension		Mat.:		
				Oberfl./Surface:	Fremdtol./Gen Tol.: DIN ISO 2768-mK		Maßstab/Scale: 20.1	Gehört für/Used for:	
					Datum/Date	Name	Format/Size: A3	Ersatz für/Replacement:	
4		A0691	980407	Lischka	Drawn	831003	Kreuzer	ProjNr:	ELECTROVAC Proj Europ
3	a	9728	950915	Reithmaier	Check	19.8.60			
3	a,b	8163	920918	Reithofer	GLDF-TRANSISTOR-T018			B2.001300	
3	a-c	6339	900201	Enzinger	GTMS-TRANSISTOR-T018				
3	a-c	3368	850716	Kreuzer					
	Änderung/Issue		Datum/Date	Name				Blätter/Pages: 2	Blatt/Page: 2