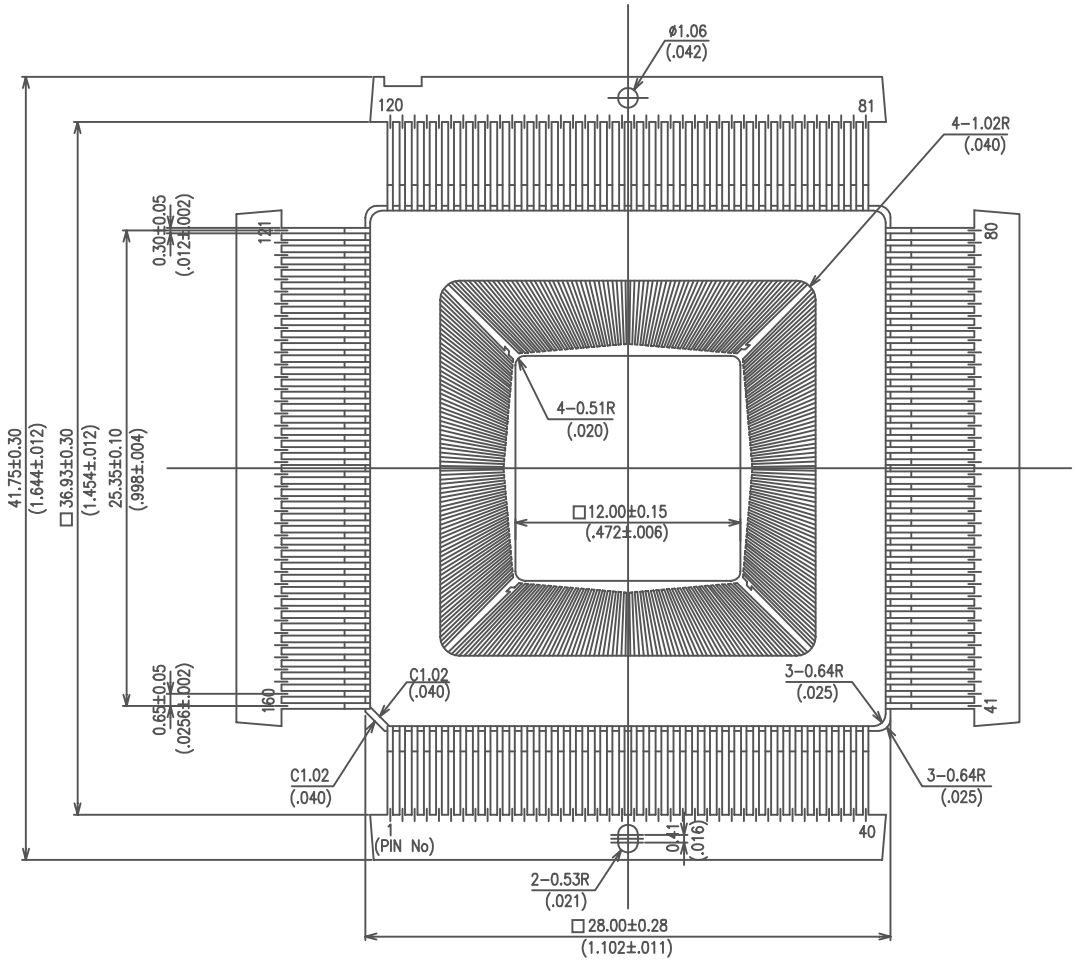

No	X or Y	No	X or Y
1	0.063(.003)	21	2.763(.109)
2	0.200(.008)	22	2.914(.115)
3	0.325(.013)	23	3.052(.120)
4	0.462(.018)	24	3.205(.126)
5	0.587(.023)	25	3.347(.132)
6	0.725(.029)	26	3.503(.138)
7	0.851(.034)	27	3.647(.144)
8	0.989(.039)	28	3.807(.150)
9	1.116(.044)	29	3.954(.156)
10	1.255(.049)	30	4.117(.162)
11	1.382(.054)	31	4.268(.168)
12	1.523(.060)	32	4.435(.175)
13	1.652(.065)	33	4.590(.181)
14	1.794(.071)	34	4.761(.187)
15	1.924(.076)	35	4.920(.195)
16	2.068(.081)	36	5.096(.201)
17	2.200(.087)	37	5.259(.207)
18	2.345(.092)	38	5.439(.214)
19	2.479(.096)	39	5.607(.221)
20	2.627(.103)	40	5.791(.228)

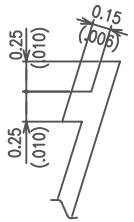

TARGET MARK
No. 1,41,81.121PIN

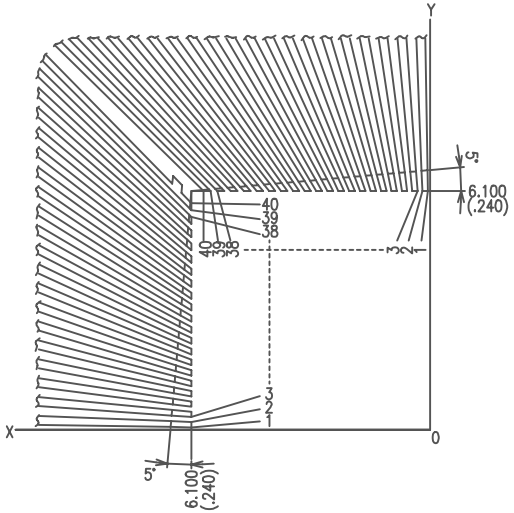

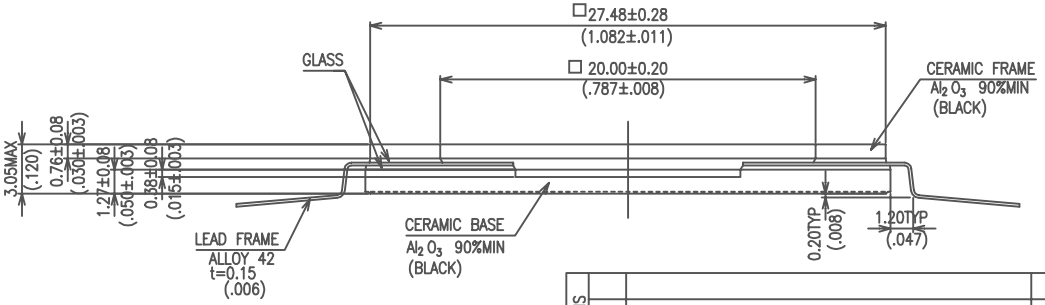

MODIFICATIONS						
		CHANGE	DATE	DRAWN	CHECKED	APPROVED

NAME: 160LD QUAD K-PACK'Z'(12.0SQ)

SCALE: 5:1 | MATERIAL: ——

TOLERANCES: UNLESS OTHERWISE SPECIFIED

DRAWN | CHECKED | APPROVED | DATE: OCT .17 '88

KYOCERA CORPORATION KYOTO JAPAN

DWG No. QC-160314-WZ