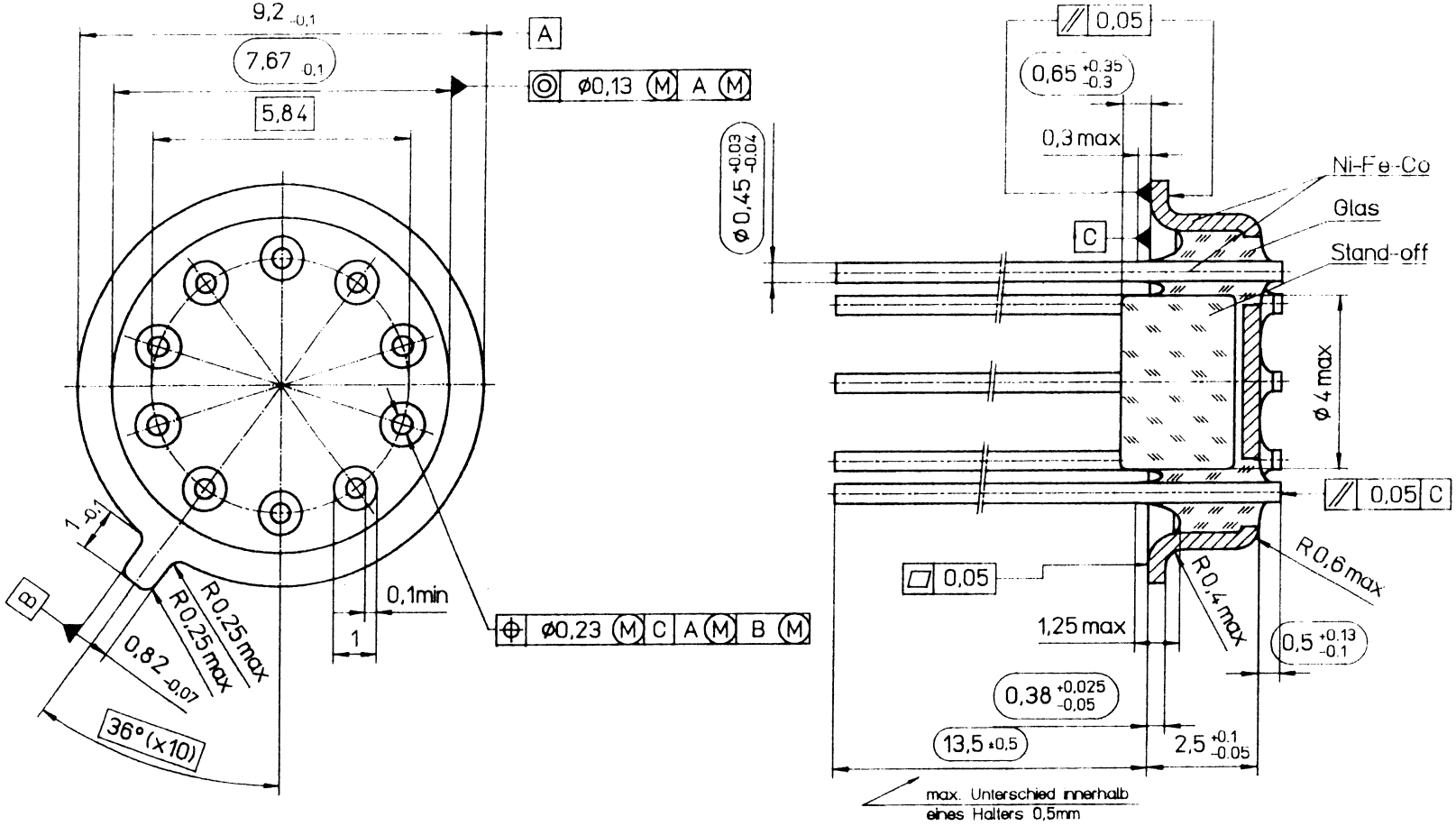

SSM P/N HDR00538

				Einheit mm	Klgr	Material				
				Oberfl	Freiheitsgrad	Maßstab 10:1	Gehört für			
							Ersatz für			
				Datum	Name					
				Bearb 931025	Bieslinger					
				Gepr 93/027						
b	8619	951120	Sykora	GLDF-TRANSISTOR -SOND			B1.042603			
a	8693	931025	Bieslinger				Blätter 2	Blatt 2		
Änderung		Datum	Name							
K1	K2	K3	K4	K5	K6	K7	K8	K9		