This drawing is our property and must not be copied, reproduced or supplied to competitors and third persons.
bleibt unser Eigentum und darf weder vervielfältigt, nachgeahmt noch der Konkurrenz bzw. dritten Personen zugänglich gemacht werden.

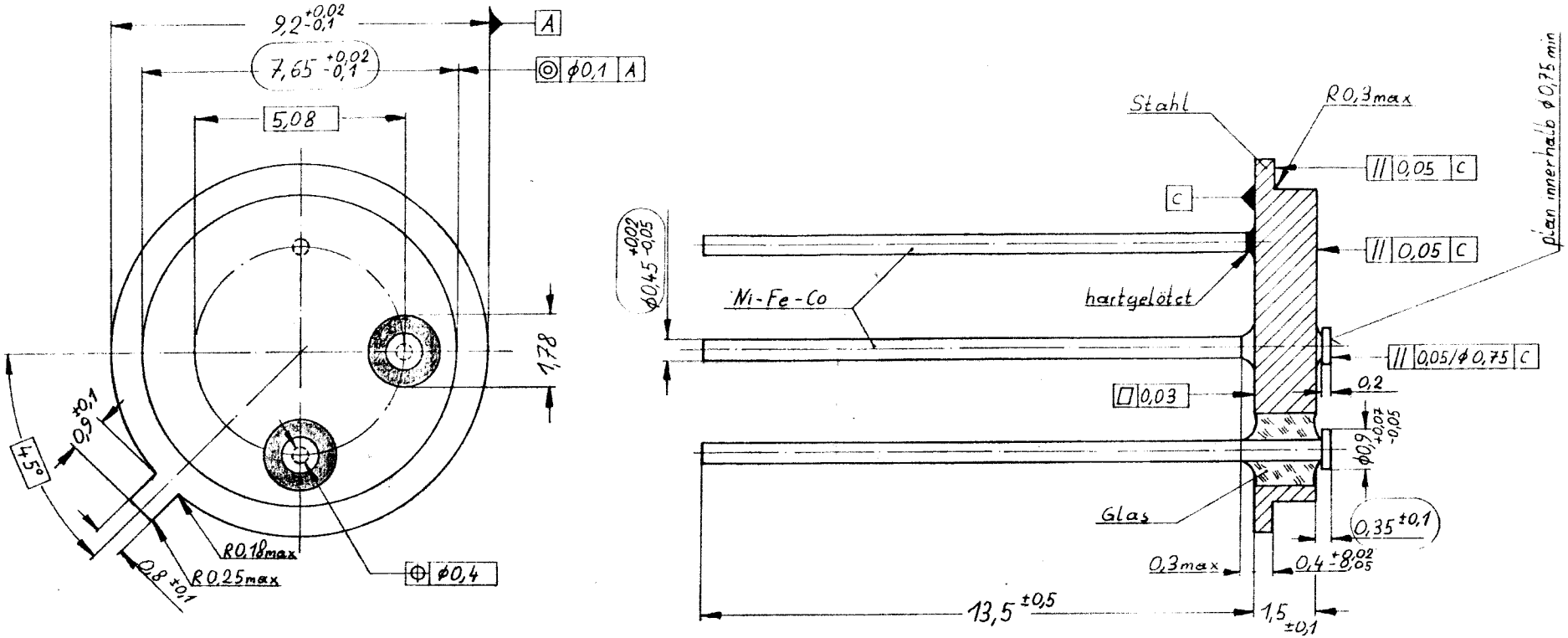

HDR03918

Stückzahl Quantity	Benennung Description	Teil Part	Zeichnung Nr. Drawing Nr.	Werkstoff Material	Maße Dims	Bed. 100 Requ. 100
	Lötform		LF1-20 149 02			
	Zentrierplatte		SF D4 202 301-10			
	Schmelzform		SF D5 221 307-2			
1	Lotstück		040-0040	AG72		
1	Draht		045-1338	Ni-Fe-Co		
2	Kopfstift		21 022 01			
2	Pille		72 682 00			
1	Grundplatte		30 938 13			

Freimaßtoleranz
Tol. unless otherw. stated

Proj. Europ.

	Änderung: Revision:	Tag Date	Name
0			
	Bearbeitet: Traced:	830520	Kuz
	Geprüft: Checked:		
	Maßstab: 10:1		

ELECTROVAC
AUSTRIA

Transistorhalter

Ersatz für: Replacement for:
Gehört für: Used on:
Prüfvorschrift: Inspection plan
Datum: Date — Name: Name:

D4 221 306

2 Blätter — Blatt 1