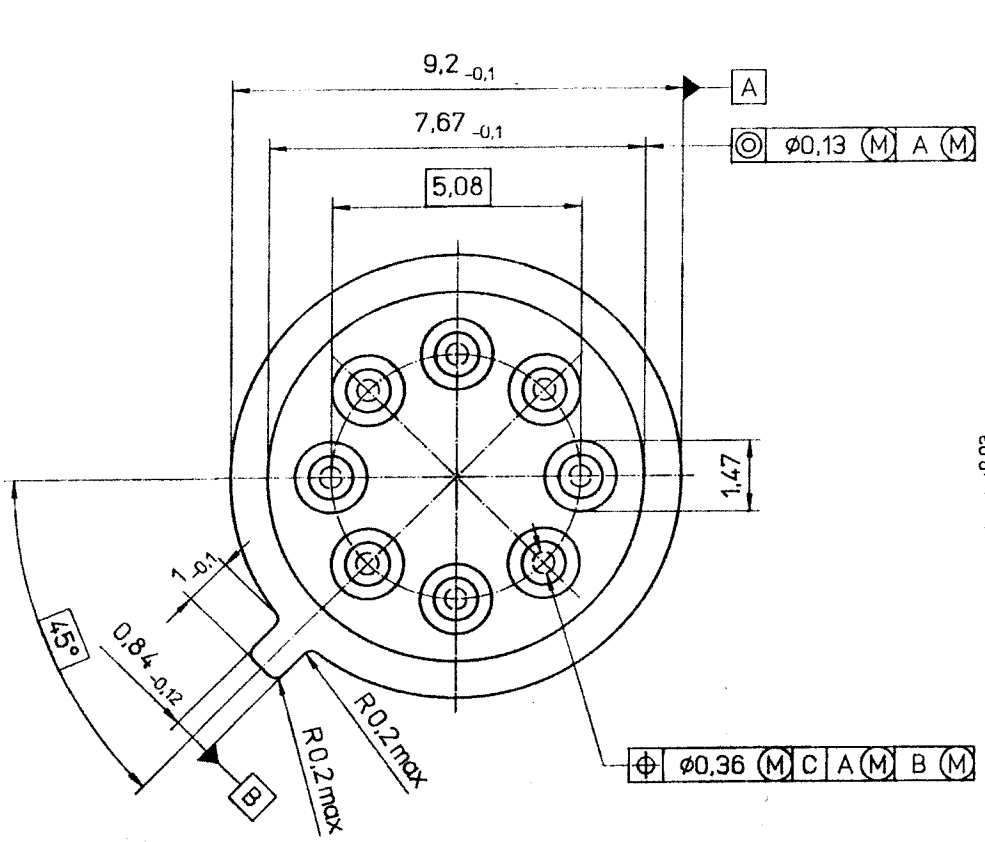

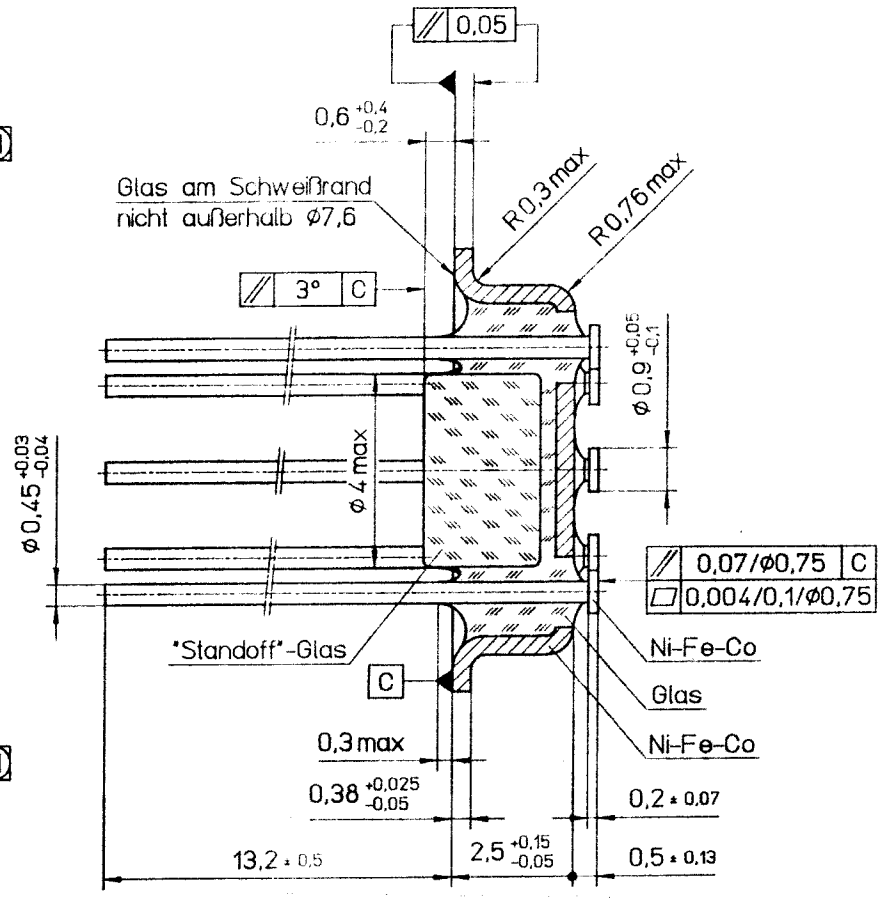

HDR00550

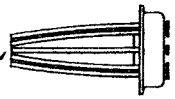

Drahtenden
zusammengebogen

M2:1

				Einheit mm	Klgr	Material			
				Gezeichnet	Freiheitsgrad	Maßstab 10:1		Gehört für	
				Beartb.	Datum 921029	Name Reithofer		Ersatz für	
				Geprüft				ELECTROVAC	Proj.Europ
1	a 8236	921029	Reithofer	GLDF-TRANSISTOR-T05				B1.022515	
1	Änderung	Datum	Name					Blätter: 2	Blatt: 2
K1	K2	K3	K4	K5	K6	K7	K8	K9	

We reserve all rights to this drawing even for case of patent grant or registration of design patent. This drawing may not be reproduced nor made accessible to a third party without our prior agreement. Offers should not be impeded by made use of in an unfair way. Violations will be prosecuted. Any rights arising from patents, utility models and registration of design patents shall be exercised exclusively by us.

Sie haben Schutzrechte für Ideen, Entwürfe, Zeichnungen, Modelle, Muster, Werkzeuge usw., etwa für Gebrauchsmuster, Patentanleitung oder Geschmacksmuster. Ohne unsere vorherige Zustimmung darf diese Zeichnung weder vervielfältigt noch Dritten zugänglich gemacht werden, und sie darf durch den Empfänger oder Dritte auch nicht in anderer Weise mißbräuchlich verwendet werden. Zuwiderhandlungen verpflichten zu Schadensersatz und können strafrechtliche Folgen haben.