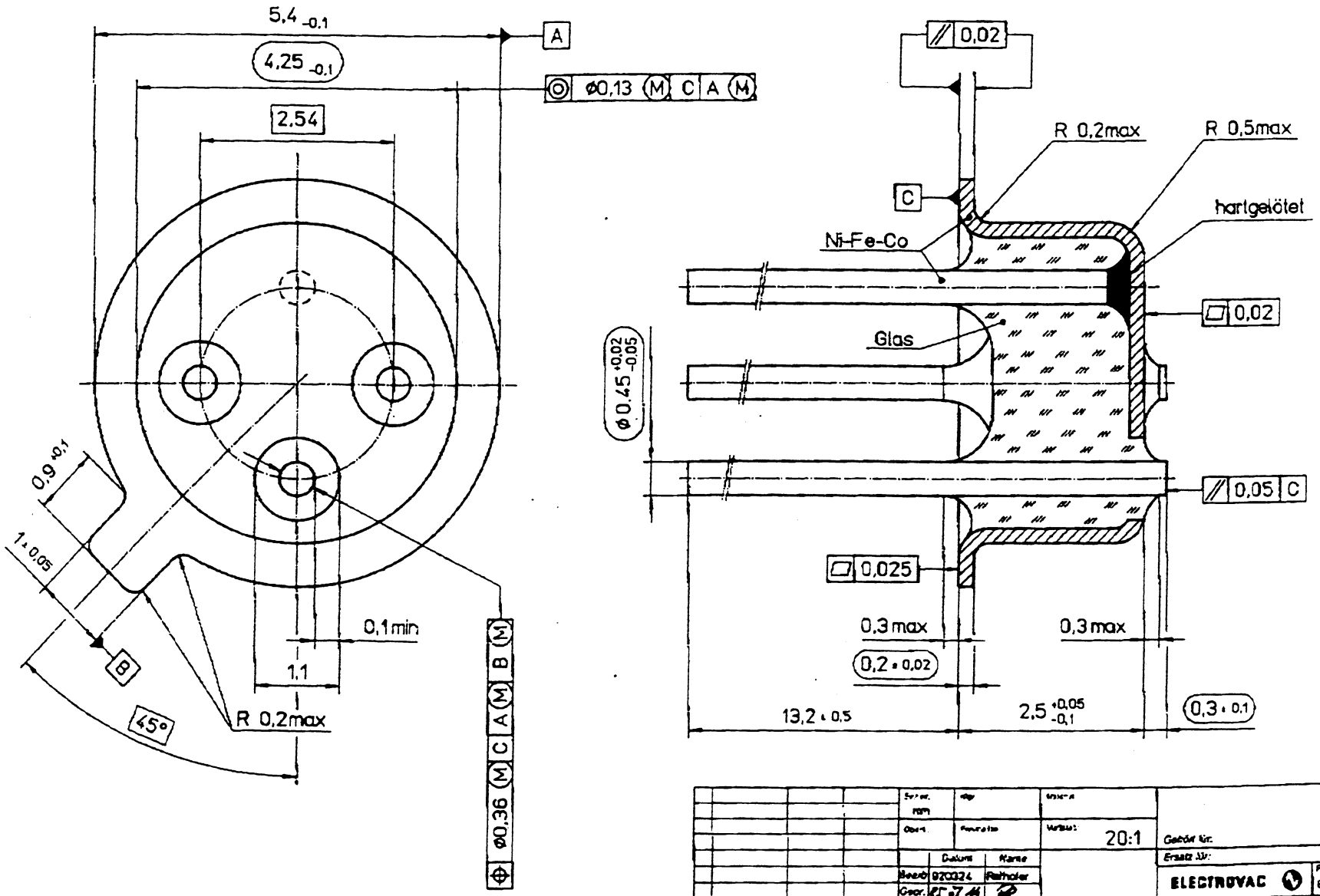
5,4 -0,1
4,25 -0,1
2,54
A
⊚ ⌀0,13 (M) C A (M)
0,9 +0,1
1 ± 0,05
B
45°
R 0,2max
1,1
0,1 min
⌀0,36 (M) C A (M) B (M)
// 0,02
R 0,2max
R 0,5max
C
hartgelötet
Ni-Fe-Co
0,02
Glas
⌀ 0,45 +0,02 -0,05
// 0,05 C
0,025
0,3 max
0,3 max
0,2 ± 0,02
13,2 ± 0,5
2,5 +0,05 -0,1
0,3 ± 0,1
20:1
Datum
Name
920324
Reitholer
GLDF-
TRANSISTOR-T018
ELECTROVAC
B2.001407
Blatt 2
Blatt 2